日本スポーツマスターズ 2015
男子ソフトボール競技大会　　福井県予選会組合せ表

1. 期　　日　　平成27年7月12日（日）

2. 会　　場　　A 越前市武生東運動公園ソフトボール場 A面 電話0778-27-1922

3. 集合時間　　試合開始予定時刻の30分前迄か、前の試合の4回終了時迄に当該球場に集合すること。

4. 試合の有無　　決定時刻　午前6時30分

5. 当日の連絡先　　・越前市ソフトボール協会 松ヶ谷 良紀（事務局長）TEL090-1312-6297
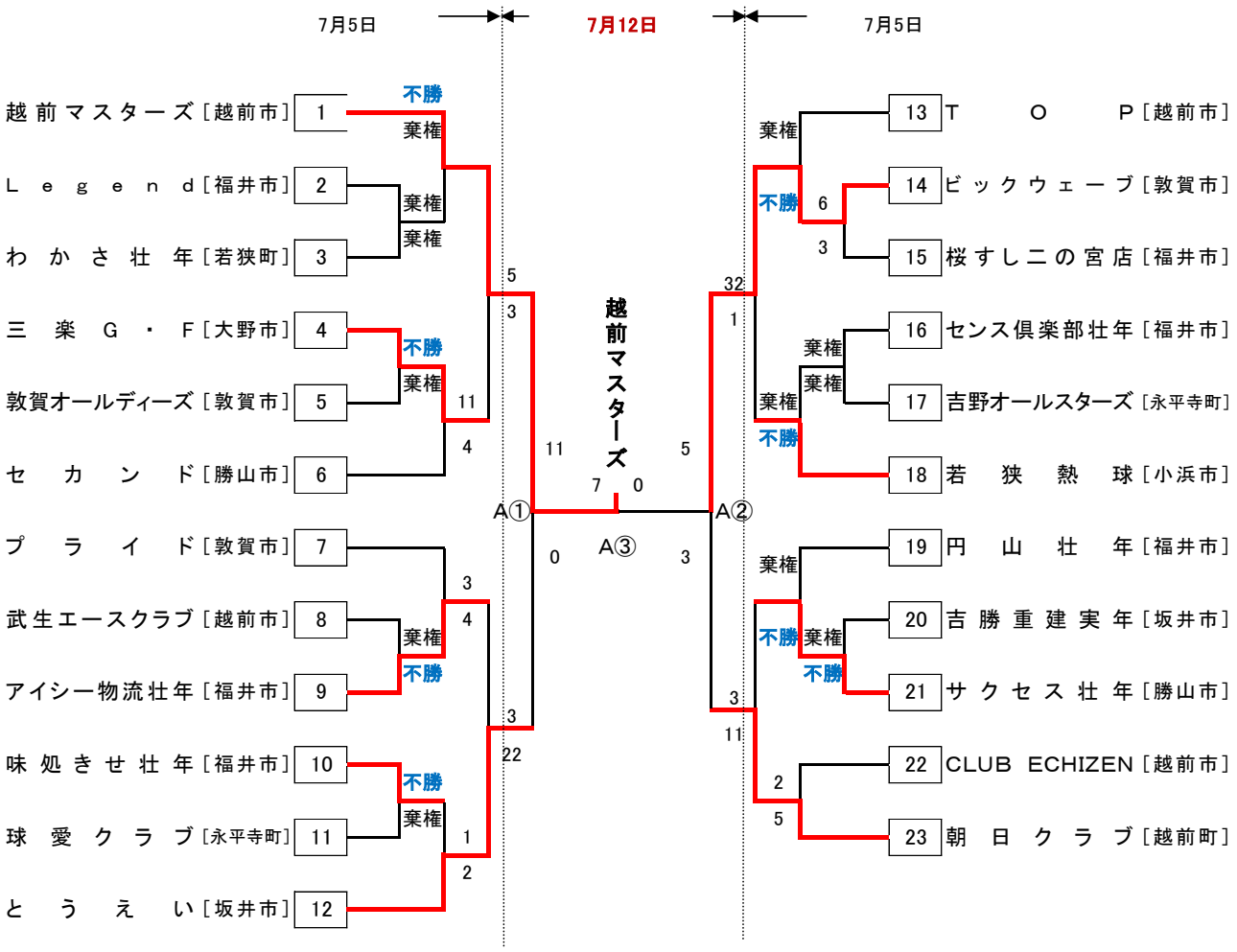
◎ 試合開始予定時刻
第一試合　9:00～　　第二試合　10:30～　　第三試合　12:00～